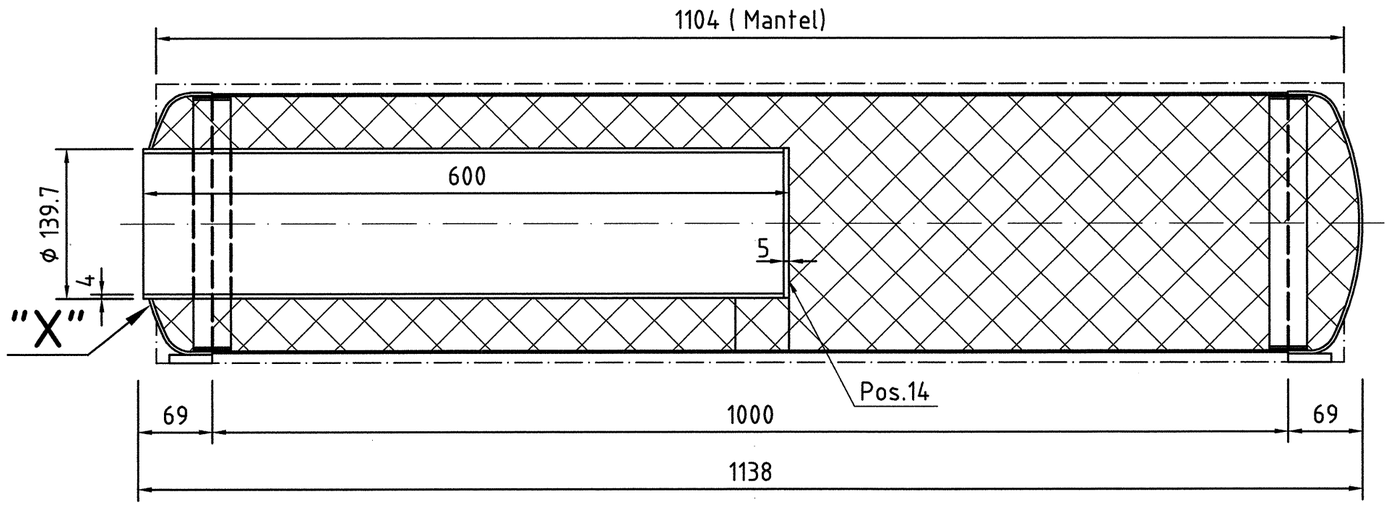

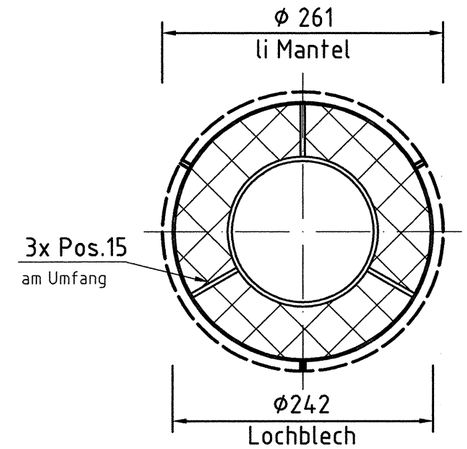

Detail "X"

M 1:2

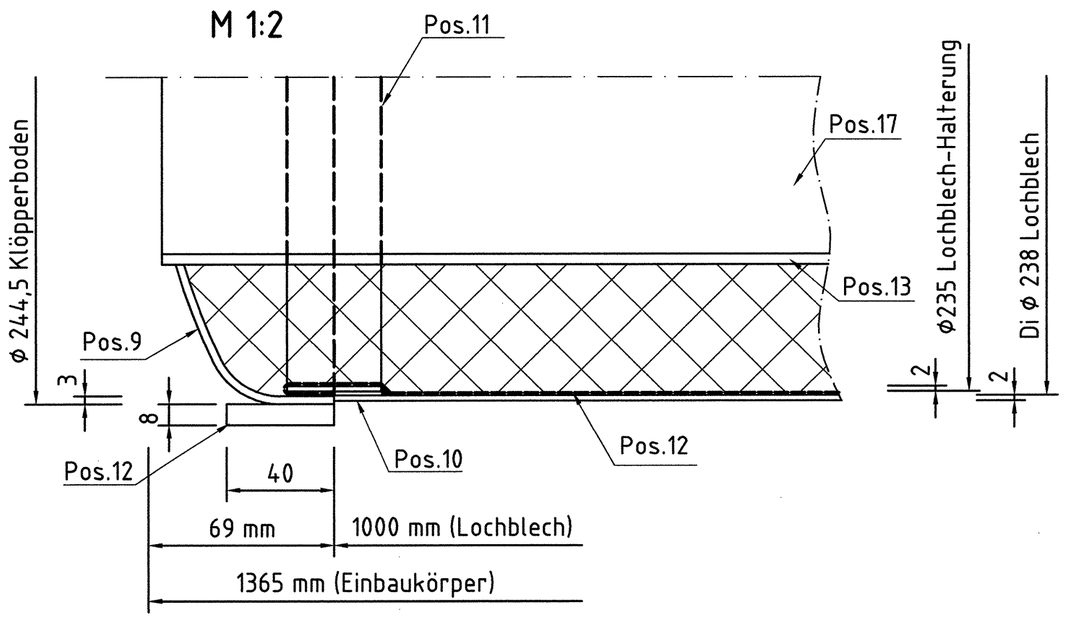

Pos.18 Anstrich: Zinkstaubfarbe, 2-fach

Eine Seite mit Öffnung im Klöpperboden
ϕ60, für spätere Mineralwolle-Füllung!

Wandaufbau:

Lochblech 2 mm
Edelstahl-Gewebe
Glasseidengewebe, weiß
Mineralwolle

Stand 09.06.98 / zur Prüfung

Pos.	Menge	Einheit	Benennung	Sachnummer / Norm-Kurzbezeichnung	Bemerkung

Maßstab 1:5 | Position – | Menge –

Einbaukörper zum
-Schalldämpfer
Typ: MS/R, NW80

	Datum	Name
Bearb.	08.06.98	G.Kl.
Gepr.	08.06.98	Martus
Norm		

3 S 6.1040/8019-4

Blatt
Bl

Zust.	Änderung	Datum	Name	EDV Nr. 3 S 6.1040/8019-4

Auftrag Nr.: 98/8019 Neumann & Esser, Wurzen